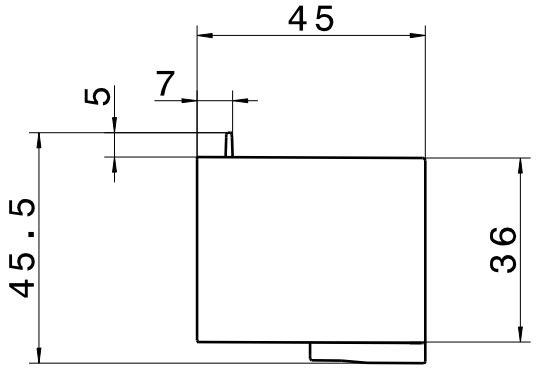

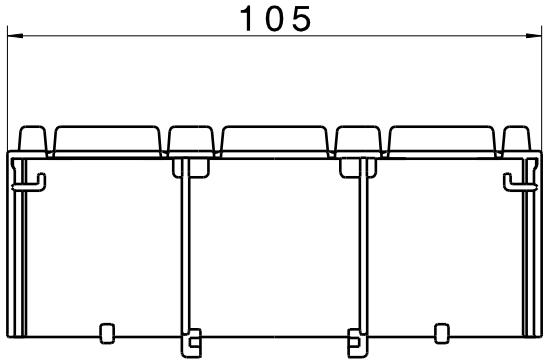

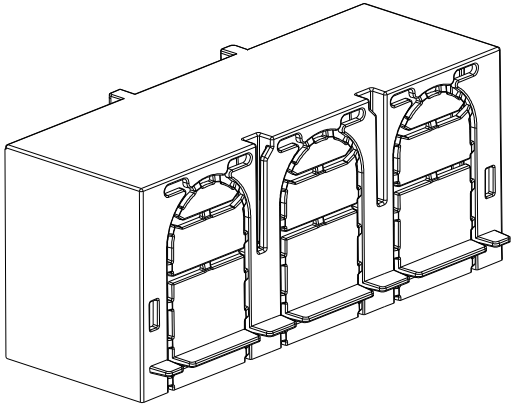

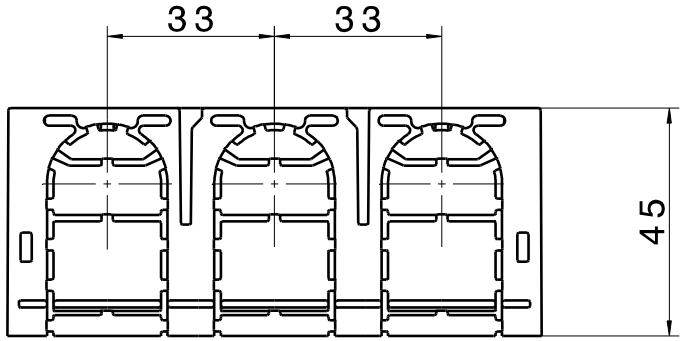

= Kontrollmaße => Anz.:

Ind	G Nr.	Datum	Name
	G00000		

Werkstoff BN	Oberfläche BN	Gewicht/Oberfl.	zul. Abweichung	Konstr.-Maßstab
		0g 0cm2		%

JEAN MÜLLER

Werkstoff		gezeichnet	Freigabe
*	Datum	26.11.2014	26.11.2014
Ersatz für	Name	M.Schierke	M.Schierke

Part/Produkt	Released	000
Drawing	Released	000

Verwendung
Katalog

Bezeichnung
AA-KET0-00-3/36

Zeichnungs Nr.	Index	Blatt
T0615	12	

Unverbindliche Kundenzeichnung

Customer drawing without engagement

CATIA V5 R19SP 9 HF 1 A3g