Typ	a	b	c		e	f-Ao	f-Au	g-Ao	g-Au	h1	h2	h3	i	l	n	o	p	q	r	s	t1	t2	u
KETO-00-1	50	195	204		92	45,50,55...75	75,70,65...45	42	42	53	15	-	24,5	Φ9	4-10	22	4,5	12	102	5	187	-	-
KETO-1-1	69	298	306		117	93	93	76	44	70	32	-	25,5	Φ10,5	4-10	33	4	19	138	5	272	-	-
KETO-3-1	91	298	306		143	100	104	66	36	90	32	70	26,5	Φ14	4-10	33	4	19	138	10	268	289	5

KETO-00-1 Abgang oben (Ao)

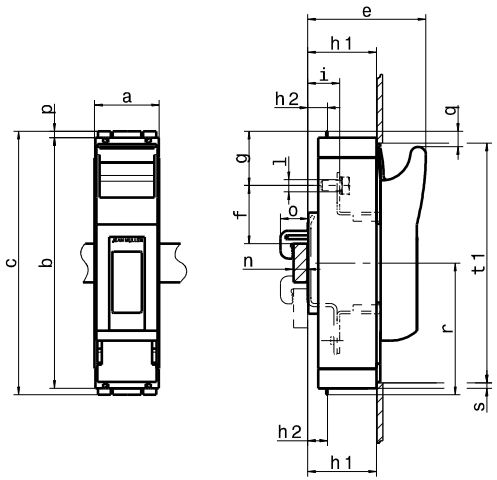

KETO-1 bzw.3-1 Abgang oben (Ao)

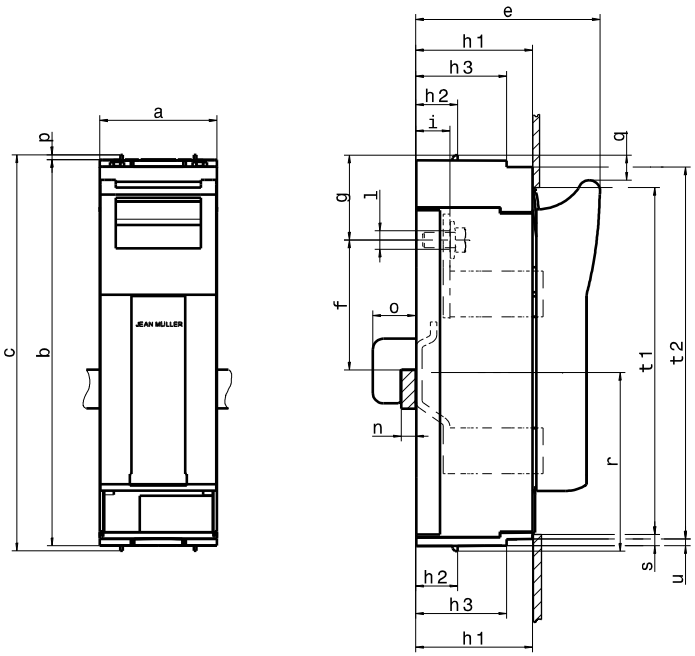

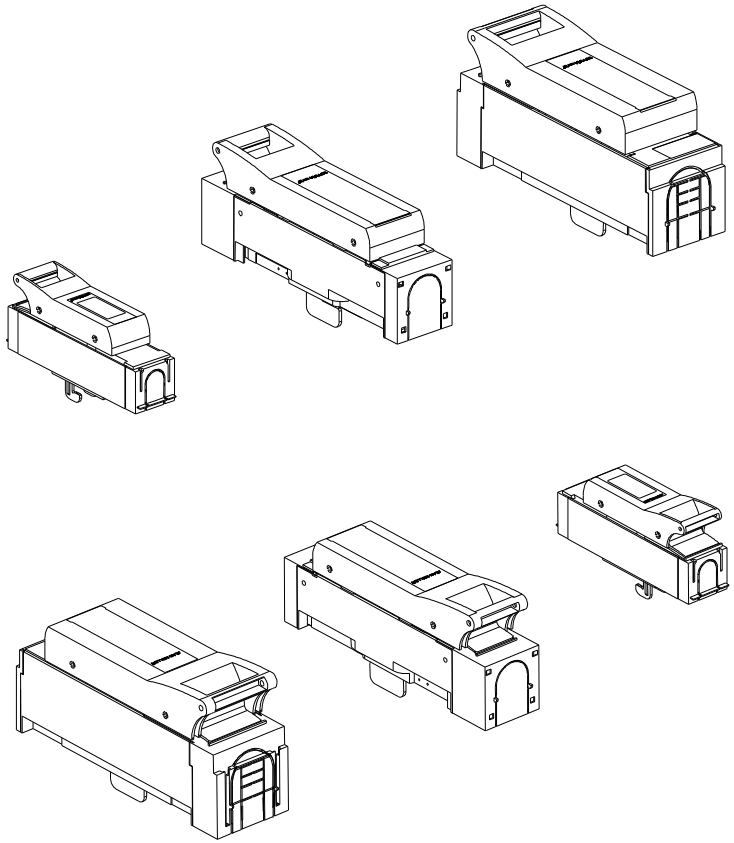

Abgang unten (Au)

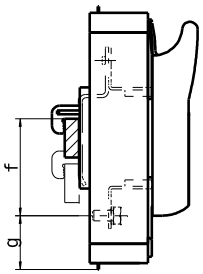

Abgang unten (Au)

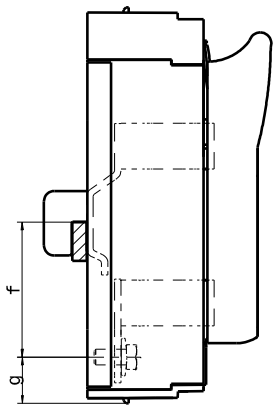

Unverbindliche Kundenzeichnung

Customer drawing without engagement

= Kontrollmaße => Anz.:

Werkstoff BN	Oberfläche BN	Gewicht/Oberfl.	zul. Abweichung	Konstr.-Maßstab	JEAN MÜLLER
		0g 0cm2		%	

Werkstoff		gezeichnet	Freigabe	Part/Produkt Released 001
*	Datum	17.08.2015	24.08.2015	Drawing Released 001
Ersatz für	Name	M.Schierke	M.Schierke	Verwendung Katalog

Bezeichnung	Zeichnungs Nr.	Index	Blatt
KETO-0013-1/SK Sammelschienen-Klemmung-einpolig	T0639_L		12

CATIA V5 R19SP 9 HF 4