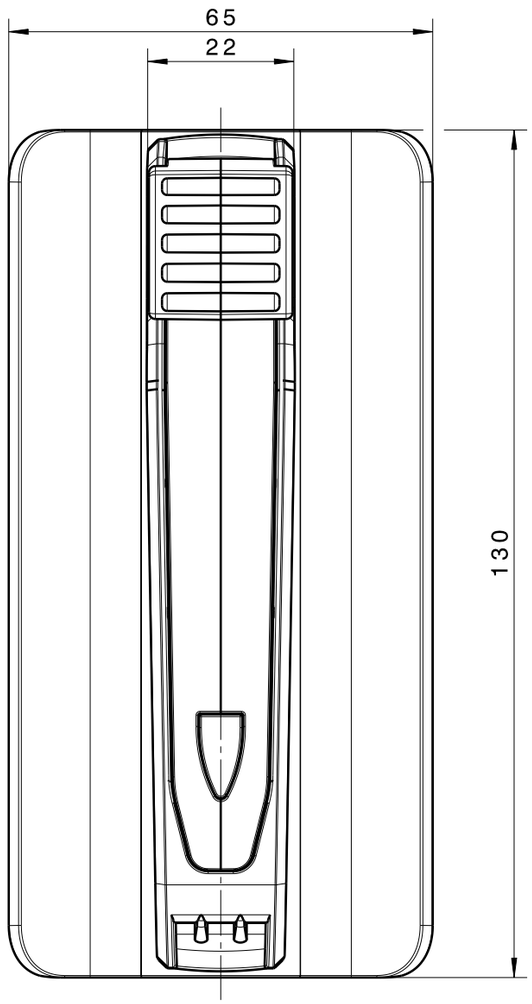

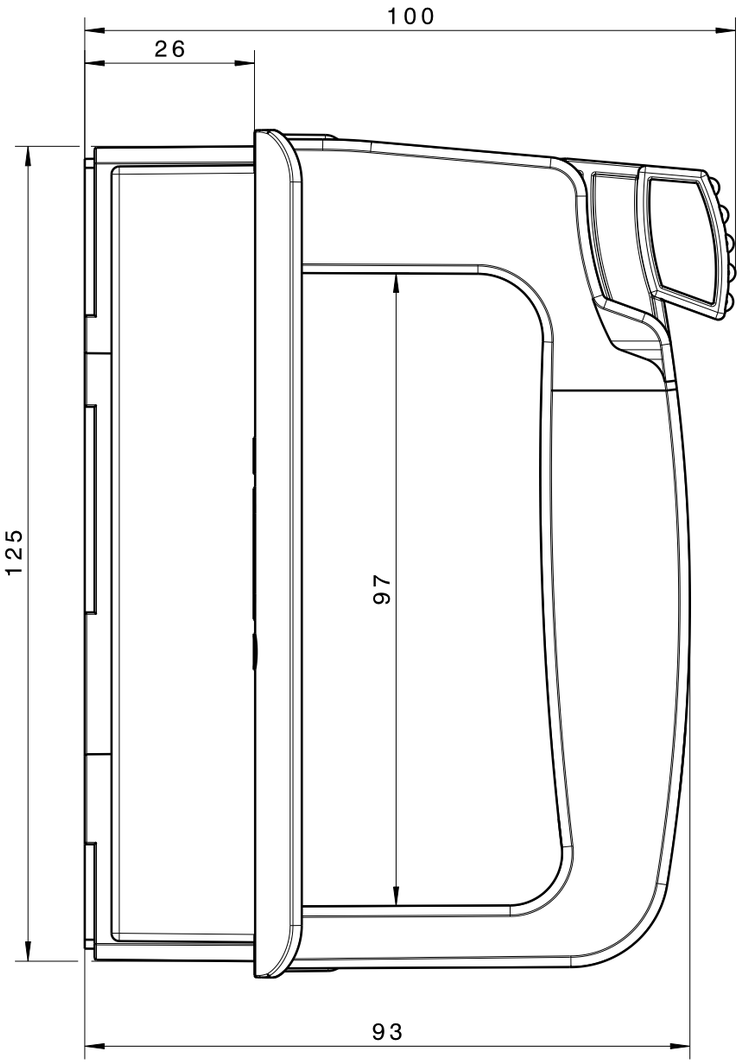

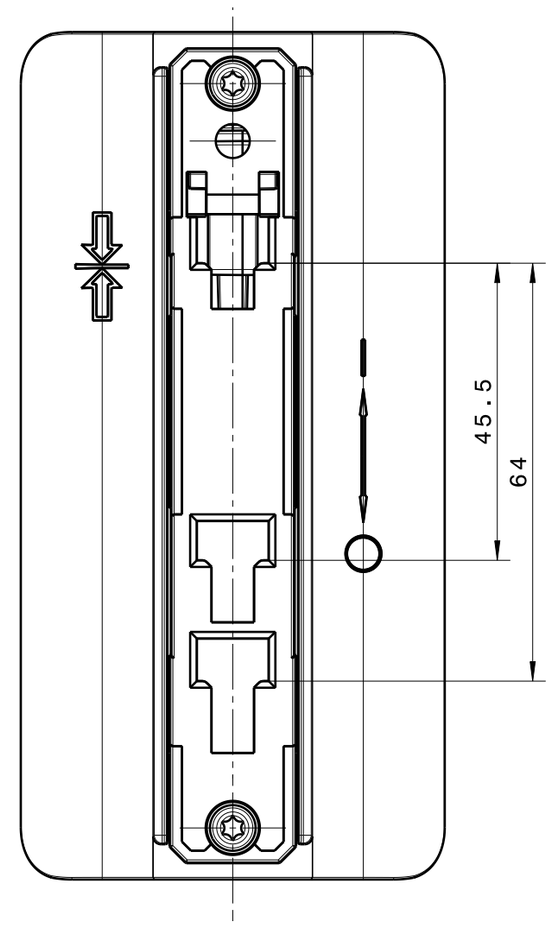

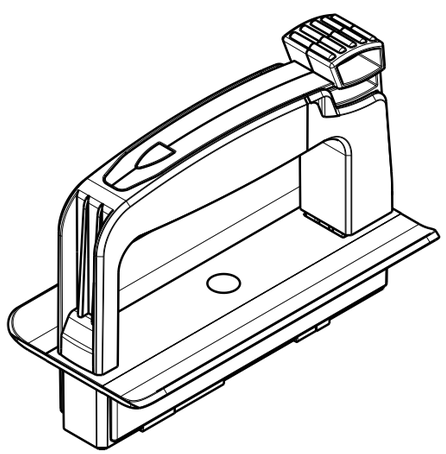

= Kontrollmaße => Anz.:

Ind	G Nr.	Datum	Name
	G27536		

Werkstoff BN	Oberfläche BN	Gewicht/Oberfl.	zul. Abweichung	Konstr.-Maßstab
		0g 0cm2		1:1

JEAN MÜLLER

Werkstoff		gezeichnet	Freigabe
*	Datum	23.02.2016	-
Ersatz für	Name	R. Haber	-

Part/Produkt	Checked In	000.001
Drawing	Checked In	000.002

Verwendung

Bezeichnung
NH-Sicherungshandgriff GPsHe

Zeichnungs Nr.	Index	Blatt
U8950036	12	

CATIA V5 R19SP 9 HF 4 A3g